LISTA DE MATERIAL

POS	QTD	DESCRIÇÃO	COMP.(mm)	MATERIAL	PESO (kgf)		SUP. (m2)	NOTAS
					UNIT.	TOTAL		
DG8	1	DEGRAUS			18.3	18.3	0.1	
POS34	2	CH3X42	316	A36	0.3	0.6	0.0	
Pos16	1	DEG3	999	A572-42	17.6	17.6	0.0	

PESO TOTAL = 18.3kg

SUPERFÍCIE A TRATAR: 0.1 m²

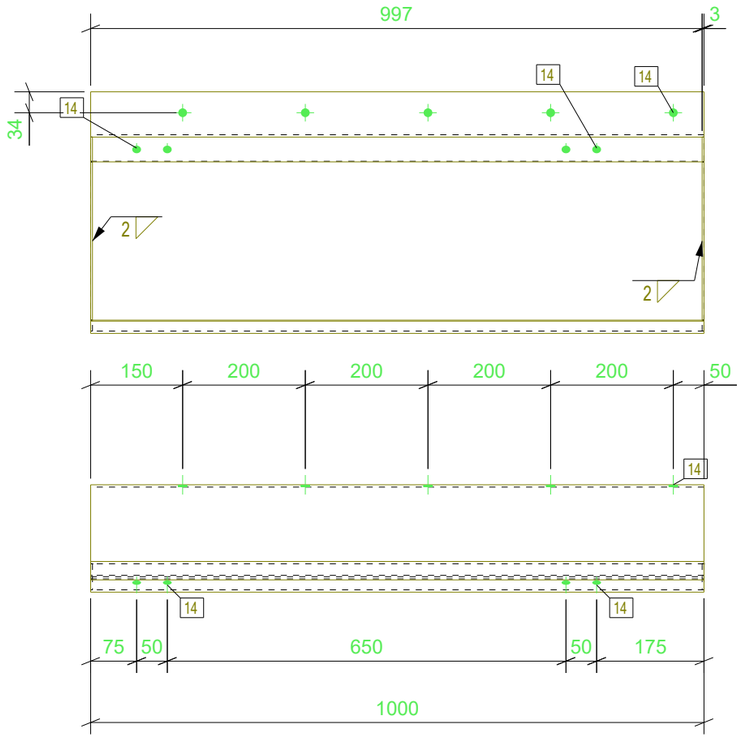

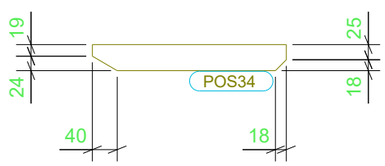

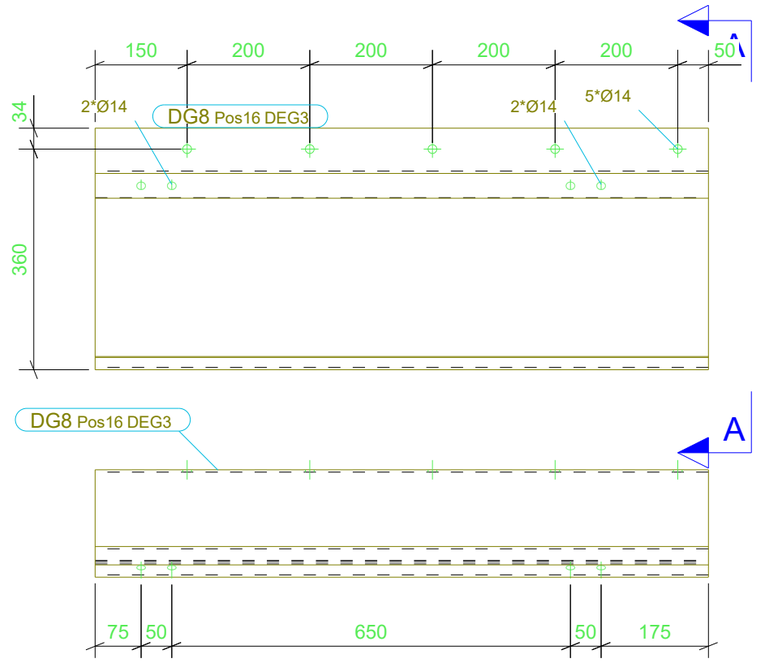

CORTE A

ESC: 1:10

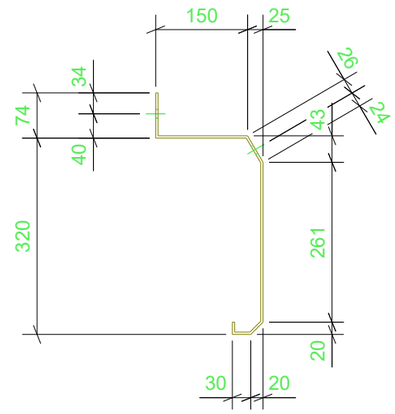

REV.	DESCRIÇÃO	DATA	EXEC.	VERIF.	APROV.

TRIBUNAL DE CONTAS DO ESTADO DE GOIÁS

GOIANIA-GO

-

FERENGE Soluções em Estruturas Metálicas

TITULO	DEGRAUS		
CONTRATO	SEDE DO TCE		
ENGENHEIRO RESP.	PAULO S.	ENVIADO	
Nº CONTRATO	PR21-09-20-392-R02	ESCALA 1:10	DIM. PRANCHA 420x297
DESENHO	[DG.8]	Nº REVISAO	